MULTI

UNIDADES EXTERIORES

MULTI

UNIDADES EXTERIORES

(Unidad : mm)

• A5UW30GFA2

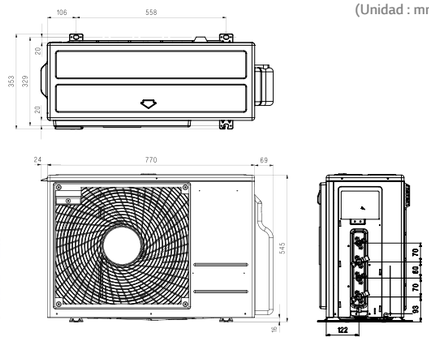

LG participa en el programa ECP (Eurovent certificado de desempeño) para el programa EUROVENT AC.
Checar certificado en : www.eurovent-certification.com

UNIDADES EXTERIORES				A5UW30GFA2
Compresor	Tipo			Twin Rotary
Capacidad *	Enfriamiento	Min / Nom / Máx	kW	1.3 / 8.8 / 10.6
	Calefacción	Min / Nom / Máx	kW	1.5 / 10.1 / 12.1
Capacidad a Baja Temperatura	Calefacción -7°C	Máx	kW	7.1
Potencia de Entrada	Enfriamiento	Min / Nom / Máx	kW	0.4 / 2.3 / 3.6
	Calefacción	Min / Nom / Máx	kW	0.6 / 2.3 / 3.7
Corriente	Enfriamiento	Min / Nom / Máx	A	1.9 / 10.2 / 16.2
	Calefacción	Min / Nom / Máx	A	2.8 / 10.4 / 16.8
EER				3.90
COP				4.41
SEER				7.00
SCOP				4.00
Potencia de Entrada (@-10°C)			kW	7.2
Etiqueta Energética Estacional	Enfriamiento / Calefacción (A++ a E)			A++ / A+
Consumo de Energía Anual	Enfriamiento / Calefacción		kWh	440 / 2,520
Flujo de Aire	Nom		m^3/min	60
Nivel de Ruido	Enfriamiento	Nom	dB(A)	50
	Calefacción	Nom	dB(A)	54
Nivel de Ruido	Enfriamiento	Máx	dB(A)	66
Dimensiones	A x L x P		mm	950 x 834 x 330
Peso Neto			Kg	61
Refrigerante	Carga		Kg	3.2
	Carga Adicional		g/m	20
	Potencial de Calentamiento Global			2,087.5
	t-CO_2 eq			6.7
Rango de Operación (Exterior)	Enfriamiento	Min ~ Máx	°C BS	-10 ~ 48
	Calefacción	Máx	°C BH	-18 ~ 18
Suministro de Potencia			Ø, V, Hz	1, 220 ~ 240, 50/60
Cable de Alimentación			No. x mm^2	3C x 2.5
Cable de Comunicación			No. x mm^2	4C x 0.75
Interruptor Termomagnético			A	25
Longitud de Tubería Total			m	75
Longitud de Tubería por Ramal		Máx	m	25
Diferencia de Elevación de Tubería	Int - Ext	Máx	m	15
	Int - Ext	Máx	m	7.5
Conexion de Tubería	Líquido		mm (pulg) x No.	Ø 6.35 (1/4) x 5
	Gas		mm (pulg) x No.	Ø 9.52 (3/8) x 5

Nota : 1. Las capacidades se basan en las siguientes condiciones.
Calefacción : - Temperatura interior 20°C (68°F) BS / 15°C (59°F) BH
- Temperatura exterior 7°C (44.6°F) BS / 6°C (42.8°F) BH
Longitud de tubería : - Longitud de tubería de interconexión 7.5m
- Nivel de diferencia cero
2. * : Consulte la página "Tabla de combinación".
3. Debido a nuestra política de innovación, algunas especificaciones pueden modificarse sin notificación.
4. Al menos dos unidades interiores deben estar conectadas.
5. La tasa mínima de combinación de capacidad debe ser superior al 40%.
6. Este producto contiene gases fluorados de efecto invernadero.